Dachventilatoren mit EC-Motor
VRV400/711W1000-EC

DE WIT ventilatoren
MIETZSCH

LEISTUNGSSCHAUBILD

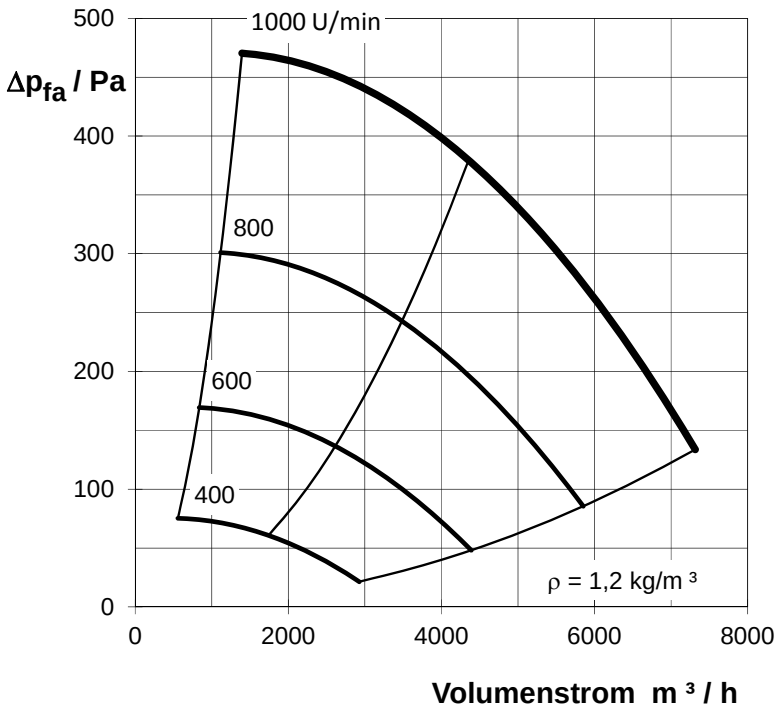

Arbeitsbereich

- Stabiler Betrieb im gesamten Kennlinienbereich
- Parallelschaltung ist möglich
- 100 % regelbar über in den Motor integrierten EC-Controller
- Zulässige Temperatur -25°C ... 40°C

Konstruktionsmerkmale

- geschweißtes Laufrad mit 8 rückwärtsgekrümmten Schaufeln
- geschweißtes Kunststoffgehäuse
- verschiedene Montagemöglichkeiten über Flansch
- Motor außerhalb des Förderstromes
- Reparaturschalter mit Hilfskontakt am Ventilator montiert

AUSFÜHRUNGEN

VRV400/711-EC **Standardausführung**
Betrieb mit Maximaldrehzahl, mit externem 0-10V Signal oder über externes Potentiometer POT10K
E/A-Schalter

VRV400/711-EC-DS **Drehzahlstellung**
Drehzahlsteuerung mit Potentiometer am Ventilator angebaut, E/A-Schalter

VRV400/711-EC-ZS **Zeitsteuerung**
Steuergerät für Grund- und Bedarfslüftung
Zeitschaltuhr mit Tages-und Wochenprogramm
HAND/AUTO-Umschaltung

VRV400/711-EC-DR **Druckregelung**
mit Druckmeßsonde, Drucktransmitter und Druckregler
externe Ansteuerung eines zweiten Sollwertes
Start/Stop-Schalter, Hand-/Regelbetrieb

VRV400/711-EC-VR **Volumenstromregelung**
für Messblende (separat), mit Drucktransmitter und Volumenstromregler
externe Ansteuerung eines zweiten Sollwertes
Start/Stop-Schalter, Hand-/Regelbetrieb

HAUPTABMESSUNGEN

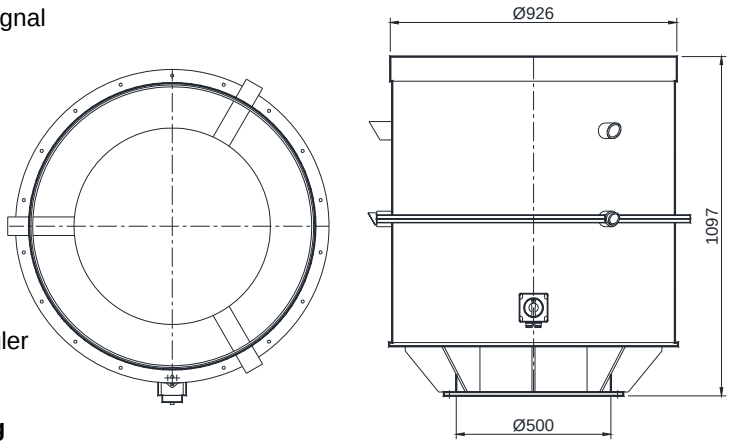

MOTOR / MOTORSCHUTZ

- elektronisch kommutierten Außenläufermotor (EC-Motor mit integriertem EC-Controller)
- Motorschutz im Motor integriert (Fehlermelderelais, schließen bei Fehler, max. 2A-250VAC)
- Eingang 0-10VDC
- Spannungsquelle 10V max. 50mA (für Potentiometer)
- EMV-Störaussendung gemäß EN 61000-6-3 (Wohnbereich)

LEISTUNGSDATEN

Ventilatortyp	Motorart	Dreh-zahl U/min	Nenn-strom A	Leistungs-aufnahme kW	Masse kg	L_{A3m} dB(A)	L_{WA} dB(A)
VRV 400/711 W1000-EC	**EC-Motor** Nennspannung: 3~400 V/50 Hz IP 54	400				43	59
		600				51	68
		800				57	75
		1000	2,71	1,470	86,0	62	80

L_{A3m} = A - bewerteter Schalldruckpegel in 3 m Entfernung

L_{WA} = A - bewerteter Schalleistungspegel im Kanal