Dachventilatoren aus Kunststoff

VRV 200 / 731

MIETZSCH

LEISTUNGSSCHAUBILD

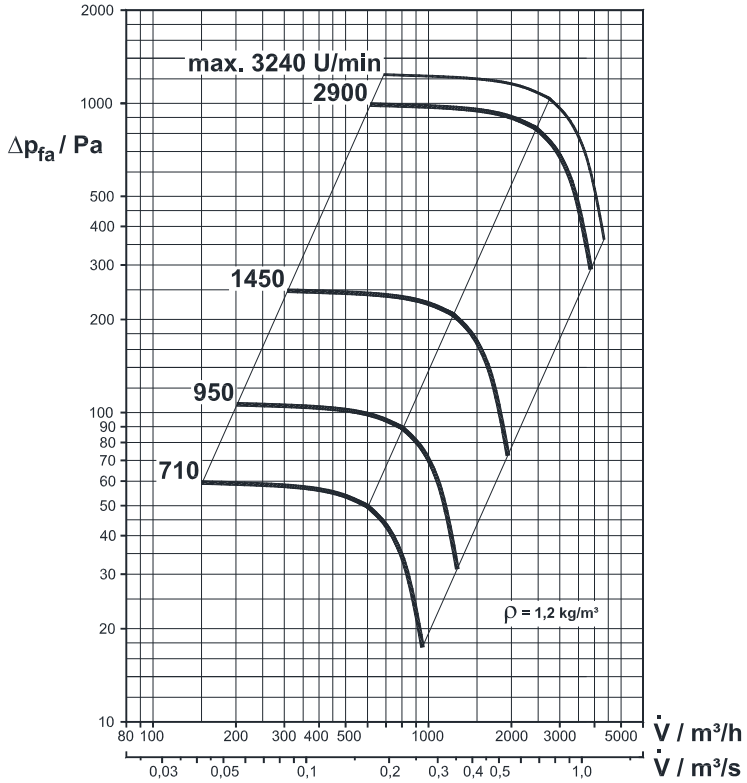

Konstruktionsmerkmale

- Laufrad mit rückwärtsgekrümmten Schaufeln
- geschweißtes Kunststoffgehäuse
- verschiedene Montagemöglichkeiten über Flansch
- Antriebsmotor vollständig gekapselt
- Reparaturschalter mit Hilfskontakt am Ventilator montiert

Leistungsgrößen

Bei Dachventilatoren wird gemäß DIN 24 163 die **Druckdifferenz für freies Ausblasen** angegeben:

$\Delta p_{fa} = p_{bar} - p_{ges\ S} = p_{bar} - p_{statS} - r/2 * c_S^2$

Im gewünschten Arbeitspunkt muß diese Druckdifferenz größer als der saugseitige Druckverlust sein.

HAUPTABMESSUNGEN

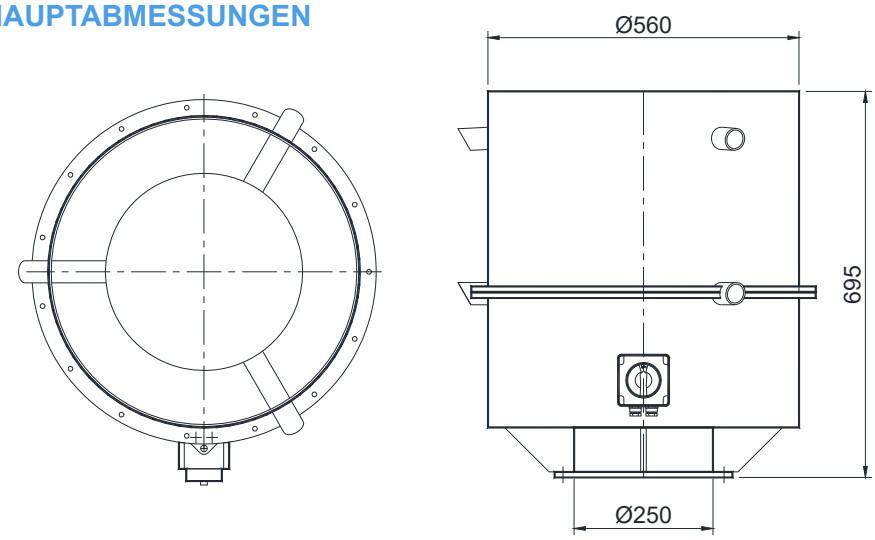

Flanschabmessungen

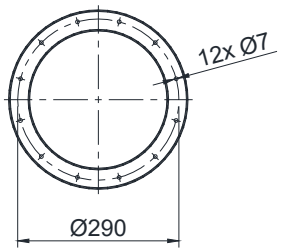

MOTORVARIANTEN für Standardmotor 3~400V/50Hz

(Daten für andere Motortypen, z.B. Einphasenmotoren, polumschaltbare Motoren oder Ex-Motoren, auf Anfrage.)

Ventilatortyp	Drehzahl	Leistungs-bedarf	Motornenn-leistung	Motornenn-strom	Masse mit Motor	L_{A3m}	L_{WA}	Oktavpegel $L_{WA\text{-}Okt}$ / dB(A)							
	U/min	kW	kW	A	kg	dB(A)	dB(A)	63	125	250	500	1000	2000	4000	8000
VRV 200/731 W 710	710	0,014	0,09	0,38	26,0	37	55	40	47	50	48	48	43	37	28
VRV 200/731 W 950	950	0,034	0,18	0,67	25,0	43	60	45	53	55	53	53	49	42	34
VRV 200/731 W 1450	1450	0,118	0,25	0,75	25,0	49	66	53	57	61	61	57	55	49	41
VRV 200/731 W 2900	2900	0,954	1,10	2,25	33,0	64	82	64	74	74	77	75	69	65	57
VRV 200/731 W 2900	3240[1)]	1,32	1,50	3,05	36,0	67	84	66	76	77	79	78	72	68	60

[1)] - bei Betrieb mit Frequenzumrichter > 50 Hz

L_{A3m} = A - bewerteter Schalldruckpegel in 3 m Entfernung

L_{WA} = A - bewerteter Schalleistungspegel im Kanal

LEISTUNGSSCHAUBILD

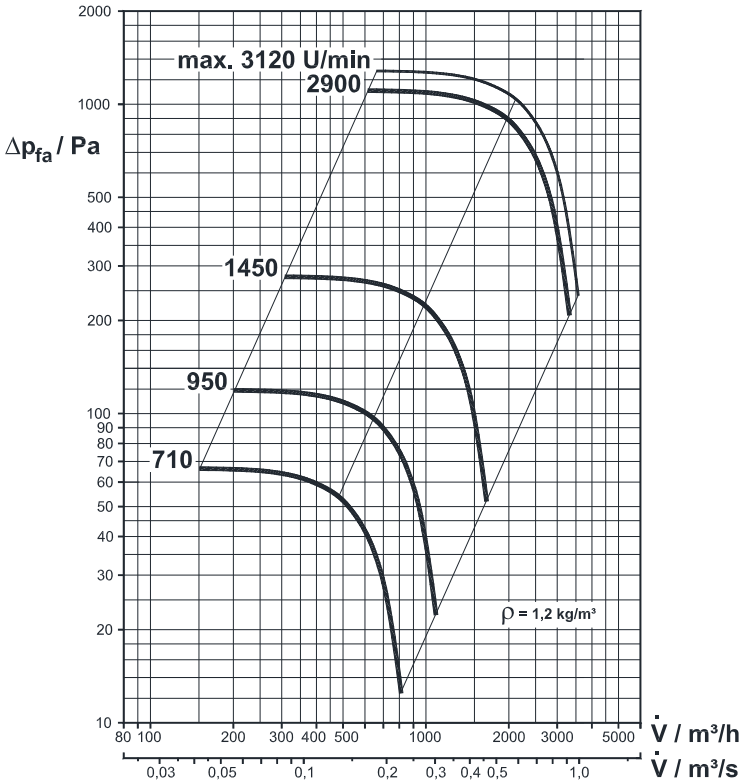

Konstruktionsmerkmale

- Laufrad mit rückwärtsgekrümmten Schaufeln aus PP-glasfaserverstärkt
- geschweißtes Kunststoffgehäuse
- verschiedene Montagemöglichkeiten über Flansch
- Antriebsmotor vollständig gekapselt
- Reparaturschalter mit Hilfskontakt am Ventilator montiert

Leistungsgrößen

Bei Dachventilatoren wird gemäß DIN 24 163 die **Druckdifferenz für freies Ausblasen** angegeben:

$\Delta p_{fa} = p_{bar} - p_{ges\ S} = p_{bar} - p_{statS} - r/2 * c_S^2$

Im gewünschten Arbeitspunkt muß diese Druckdifferenz größer als der saugseitige Druckverlust sein.

HAUPTABMESSUNGEN

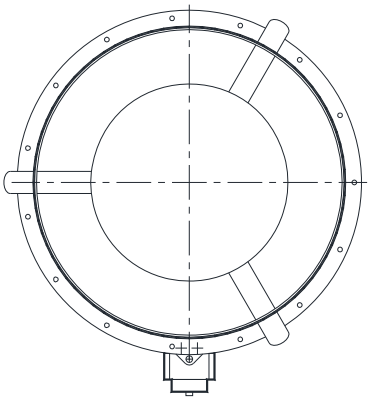

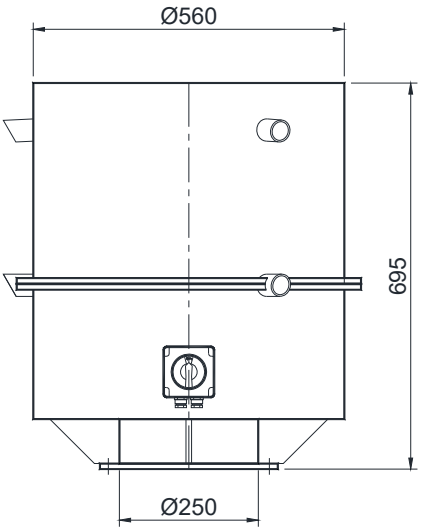

Flanschabmessungen

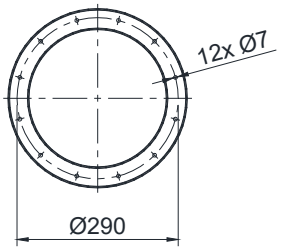

MOTORVARIANTEN für Standardmotor 3~400V/50Hz

(Daten für andere Motortypen, z.B. Einphasenmotoren, polumschaltbare Motoren oder Ex-Motoren, auf Anfrage.)

Ventilatortyp	Drehzahl	Leistungs-bedarf	Motornenn-leistung	Motornenn-strom	Masse mit Motor	L_{A3m}	L_{WA}	Oktavpegel $L_{WA\text{-}Okt}$ / dB(A)							
	U/min	kW	kW	A	kg	dB(A)	dB(A)	63	125	250	500	1000	2000	4000	8000
VRV 200/732 W 710	710	0,010	0,09	0,38	26,0	35	52	33	45	49	45	43	37	28	16
VRV 200/732 W 950	950	0,023	0,18	0,67	25,0	40	58	37	50	54	51	49	43	35	24
VRV 200/732 W 1450	1450	0,087	0,25	0,75	25,0	46	64	40	49	59	60	55	50	43	32
VRV 200/732 W 2900	2900	0,698	0,75	1,71	31,0	61	79	52	62	68	75	75	68	61	52
VRV 200/732 W 2900	3120[1)]	0,858	1,10	2,25	33,0	63	81	53	63	70	77	77	69	63	54

[1)] - bei Betrieb mit Frequenzumrichter > 50 Hz

L_{A3m} = A - bewerteter Schalldruckpegel in 3 m Entfernung

L_{WA} = A - bewerteter Schalleistungspegel im Kanal

Montageplatte MPL - VRV

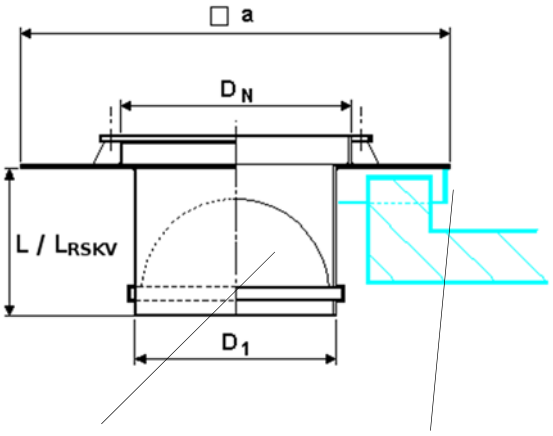

wahlweise mit Rückschlagklappe RSKV

wahlweise mit Regenkante RKA

Die Montageplatte MPL - VRV dient zur Montage der Dachventilatoren VRV auf ebenen Dächern und Fundamenten. Der Flansch mit Nenndurchmesser D_N dient zur Befestigung des Ventilators. Befestigungselemente und Dichtung gehören zum Lieferumfang. Der Anschlußdurchmesser D_1 ist glatt ausgeführt.
Die Montageplatte soll möglichst ganzflächig aufliegen. Auf sorgfältige Abdichtung zum Dach ist zu achten.

Sonderausführungen:
- mit Rückschlagklappe RSKV
- mit Regenkante RKA
- Sockelhöhe H=300mm
- Rohranschluß (mit angeschweißter Muffe)
- Ausführung für Schrägdach

Varianten für spezielle Dachkonstruktionen und Fundamente auf Anfrage.

Werkstoff: entspr. Gehäusematerial Bezeichnung: **MPL - VRV D_N - D_1**

Ventilatortyp	Typ der Montageplatte	D_N mm	D_1 mm	a mm	H mm	L mm	L_{RSKV} mm
VRV 100/731	MPL-VRV 160 - 160	160	160	500	60	300	97
	MPL-VRV 160 - 110	160	110	500	60	300	125
VRV 160/731	MPL-VRV 250 - 250	250	250	560	60	300	157
	MPL-VRV 250 - 160	250	160	560	60	300	145
VRV 200/731	MPL-VRV 250 - 250	250	250	560	60	300	157
../732	MPL-VRV 250 - 200	250	200	560	60	300	175
VRV 250/731	MPL-VRV 315 - 315	315	315	800	60	500	206
	MPL-VRV 315 - 250	315	250	800	60	500	200
VRV 315/712	MPL-VRV 400 - 400	400	400	800	60	500	266
	MPL-VRV 400 - 315	400	315	800	60	500	250
VRV 400/711	MPL-VRV 500 - 500	500	500	900	60	500	309
	MPL-VRV 500 - 400	500	400	900	60	500	308

Schalldämmsockel SDS - VRV

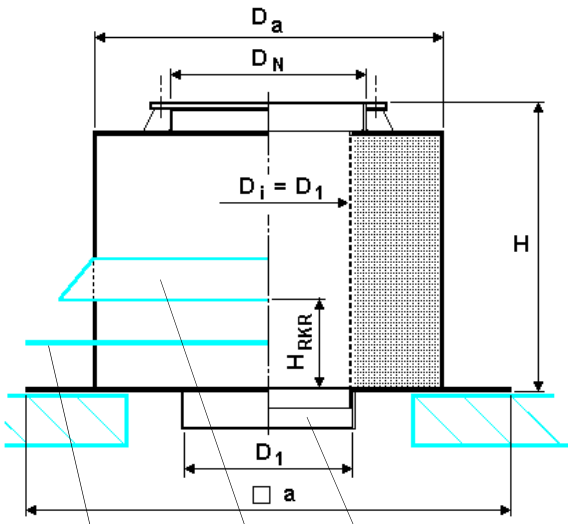

wahlweise mit Dichtplatte DPL (für Dachisolierung)

Muffe (angeschweißt)

wahlweise mit Regenkragen RKR (für Dachisolierung)

Der Schalldämmsockel dient zur Dämpfung der in die Saugleitung abgestrahlten Schalleistung. Das Absorbermaterial ist nichtbrennbar nach DIN 4102 und mit Glasmatte sowie Lochplatten abgedeckt.
Der Flansch mit Nenndurchmesser D_N dient zur Befestigung des Ventilators. Befestigungselemente und Dichtung gehören zum Lieferumfang. Der Anschlußdurchmesser D_1 ist als Muffe ausgeführt.
Der Sockel soll möglichst ganzflächig aufliegen. Auf sorgfältige Abdichtung zum Dach ist zu achten.

Sonderausführungen:
- mit Rückschlagklappe RSKV
- mit Regenkante RKA
- mit Dichtplatte DPL oder Regenkragen RKR
- mit Kabeldurchführung
- Ausführung für Schrägdach

Varianten für spezielle Dachkonstruktionen und Fundamente auf Anfrage.

Werkstoff: entspr. Gehäusematerial Bezeichnung: **SDS - VRV D_N - D_1**

Ventilatortyp	Sockeltyp	D_N mm	D_1 mm	D_a mm	a mm	H mm	D_e (250Hz) dB
VRV 100/731	SDS-VRV 160 - 160	160	160	400	650	500	13
	SDS-VRV 160 - 110	160	110	400	650	500	27
VRV 160/731	SDS-VRV 250 - 250	250	250	500	750	500	10
	SDS-VRV 250 - 160	250	160	500	750	500	19
VRV 200/731	SDS-VRV 250 - 250	250	250	500	750	500	10
../732	SDS-VRV 250 - 200	250	200	500	750	500	14
VRV 250/731	SDS-VRV 315 - 315	315	315	560	810	1000	16
	SDS-VRV 315 - 250	315	250	560	810	1000	24
VRV 315/712	SDS-VRV 400 - 400	400	400	750	1000	1000	15
	SDS-VRV 400 - 315	400	315	750	1000	1000	19
VRV 400/711	SDS-VRV 500 - 500	500	500	850	1000	1000	12
	SDS-VRV 500 - 400	500	400	850	1000	1000	15

DE WIT ventilatoren

Official importeur DEWITventilatoren.nl

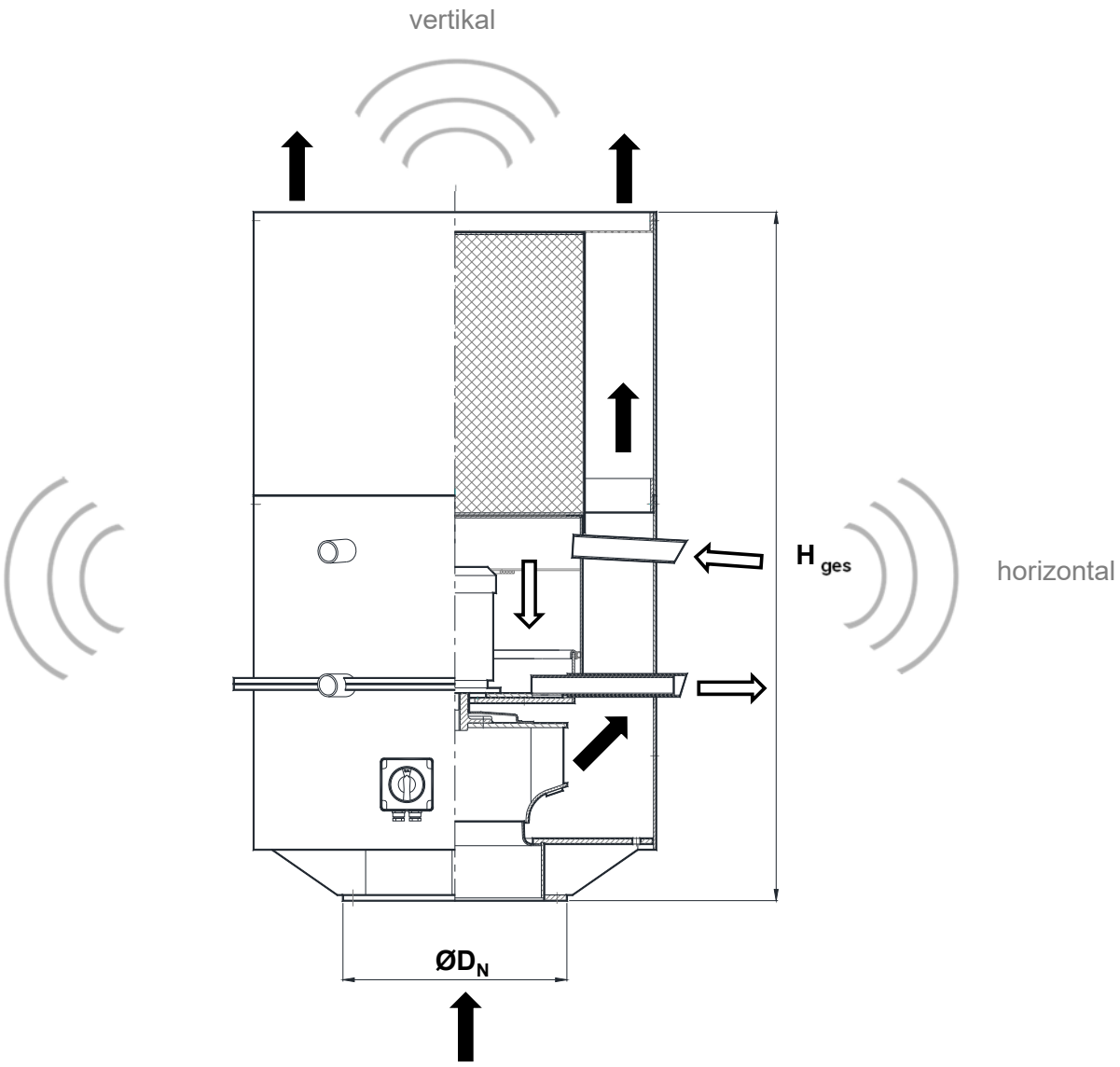

Abmessungen / Dämpfung

Durch den fest mit der oberen Gehäusehalbschale verschweißten Rohrschalldämpfer wird ausblasseitig eine zusätzliche Geräuschdämpfung im Vergleich zu der Standardausführung erzielt.

Ventilatortyp	D_N mm	H_{ges} mm	Dämpfung D_e dB	
			horizontal	vertikal
VRV 100/731 - ASD	160	1020	9	6
VRV 160/731 - ASD	250	1120	7	4
VRV 200/731 - ASD	250	1200	7	4
VRV 200/732 - ASD	250	1200	7	4
VRV 250/731 - ASD	315	1220	7	4
VRV 315/712 - ASD	400	1520	7	4
VRV 400/711 - ASD	500	1800	7	4

Werkstoff: entspricht Gehäusewerkstoff des Ventilators

Bestellbeispiel

Dachventilator VRV 160, 1450U/min mit Ausblasschalldämpfer:

VRV 160 / 731 W 1450 - ASD