Dachventilatoren mit EC-Motor
VRR315/702W1500-EC

LEISTUNGSSCHAUBILD

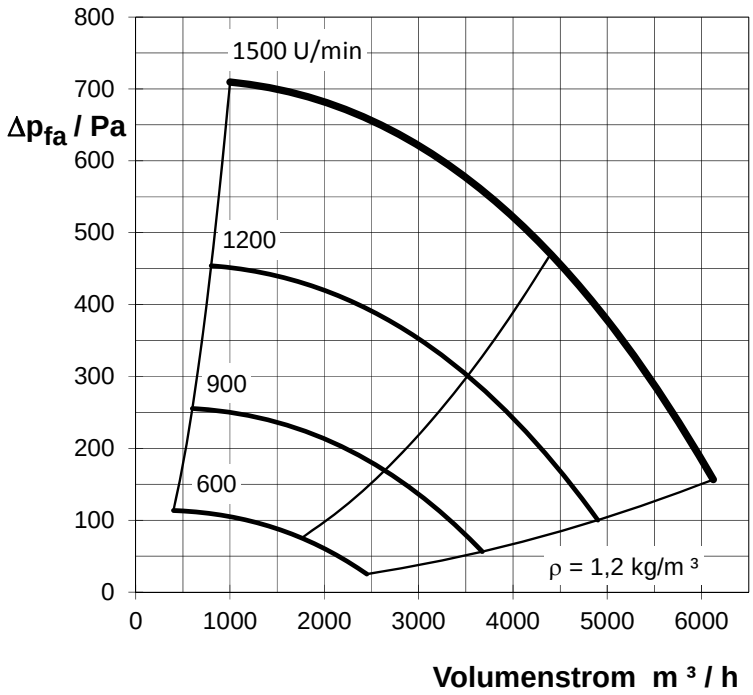

Arbeitsbereich

- Stabiler Betrieb im gesamten Kennlinienbereich
- Parallelschaltung ist möglich
- Der Ventilator kann außerhalb der angegebenen Kennlinie betrieben werden
- 100 % regelbar über in den Motor integrierten EC-Controller
- Zulässige Temperatur -30°C ... 40°C

Konstruktionsmerkmale

- Laufrad aus PPs - glasfaserverstärkt mit rückwärtsgekrümmten und profilierten Schaufeln
- Haube und Unterteil aus FCKW - freiem PUR – Strukturschaumstoff
- Motor schwingungsgedämpft gelagert und außerhalb des Förderstromes
- Stahlteile durch Kunststoffabdeckungen gegen Korrosion geschützt

AUSFÜHRUNGEN

VRR315/702-EC **Standardausführung**
Betrieb mit Maximaldrehzahl, mit externem 0-10V Signal oder über externes Potentiometer POT10K
E/A-Schalter

VRR315/702-EC-DS **Drehzahlstellung**
Drehzahlsteuerung mit Potentiometer am Ventilator angebaut, E/A-Schalter

VRR315/702-EC-ZS **Zeitsteuerung**
Steuergerät für Grund- und Bedarfslüftung
Zeitschaltuhr mit Tages-und Wochenprogramm
HAND/AUTO-Umschaltung

VRR315/702-EC-DR **Druckregelung**
mit Druckmeßsonde, Drucktransmitter und Druckregler
externe Ansteuerung eines zweiten Sollwertes
Start/Stop-Schalter, Hand-/Regelbetrieb

VRR315/702-EC-VR **Volumenstromregelung**
für Messblende (separat), mit Drucktransmitter und Volumenstromregler
externe Ansteuerung eines zweiten Sollwertes
Start/Stop-Schalter, Hand-/Regelbetrieb

HAUPTABMESSUNGEN

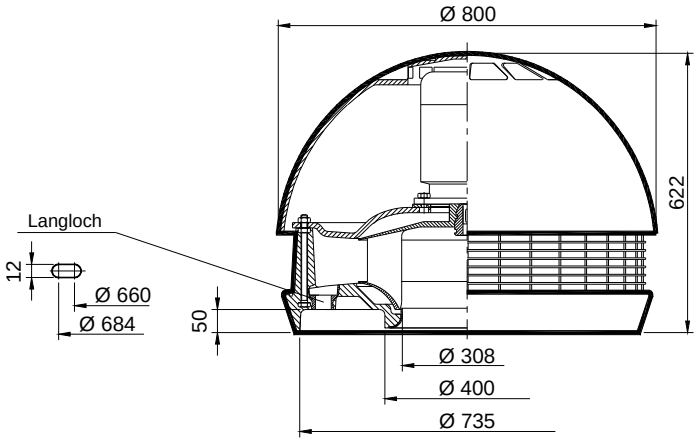

MOTOR / MOTORSCHUTZ

- elektronisch kommutierten Außenläufermotor (EC-Motor mit integriertem EC-Controller)
- Motorschutz im Motor integriert (Fehlermelderelais, schließen bei Fehler, max. 2A-250VAC)
- Eingang 0-10VDC
- Spannungsquelle 10V max. 50mA (für Potentiometer)
- EMV-Störaussendung gemäß EN 61000-6-3 (Wohnbereich)

LEISTUNGSDATEN

Ventilatortyp	Motorart	Dreh-zahl U/min	Nenn-strom A	Leistungs-aufnahme kW	Masse kg	L_{A3m} dB(A)	L_{WA} dB(A)	Oktavpegel $L_{WA\text{-}Okt}$ / dB(A) 63	125	250	500	1000	2000	4000	8000
	EC-Motor	600				46	61	40	48	52	57	56	46	35	26
VRR 315/702	Nennspannung:	900			38,0	50	68	49	58	60	62	63	57	48	39
W1500-EC	3~400 V/50 Hz	1200	max.	max.		56	74	58	63	66	67	69	66	57	48
	IP 54	1500	2,57	1,161		62	79	65	65	70	71	74	72	63	53

L_{A3m} = A - bewerteter Schalldruckpegel in 3 m Entfernung

L_{WA} = A - bewerteter Schalleistungspegel im Kanal

Importeur DEWITventilatoren.nl

Dachventilatoren mit EC-Motor
VRR315/702W2000-EC

DE WIT ventilatoren

MIETZSCH

LEISTUNGSSCHAUBILD

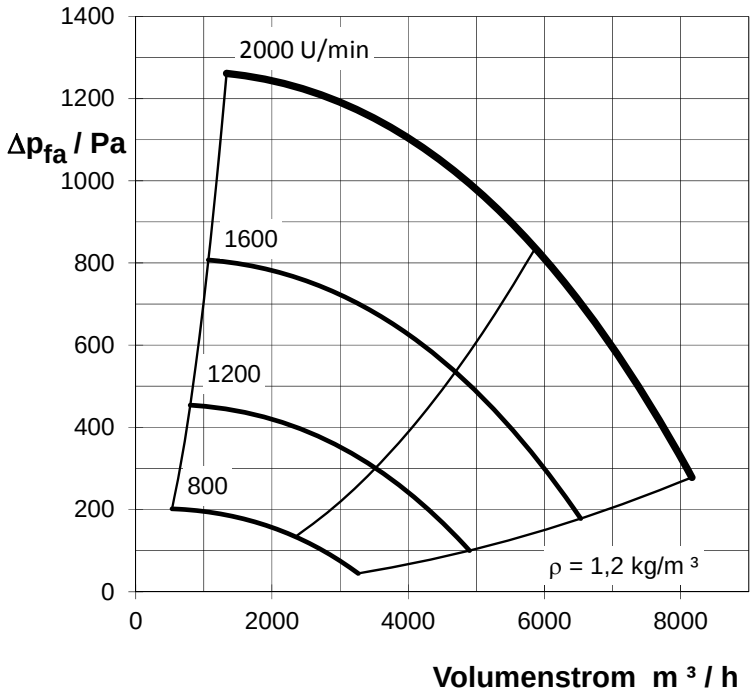

Arbeitsbereich

- Stabiler Betrieb im gesamten Kennlinienbereich
- Parallelschaltung ist möglich
- Der Ventilator kann außerhalb der angegebenen Kennlinie betrieben werden
- 100 % regelbar über in den Motor integrierten EC-Controller
- Zulässige Temperatur -30°C ... 40°C

Konstruktionsmerkmale

- Laufrad aus PPs - glasfaserverstärkt mit rückwärtsgekrümmten und profilierten Schaufeln
- Haube und Unterteil aus FCKW - freiem PUR – Strukturschaumstoff
- Motor schwingungsgedämpft gelagert und außerhalb des Förderstromes
- Stahlteile durch Kunststoffabdeckungen gegen Korrosion geschützt

AUSFÜHRUNGEN

VRR315/702-EC **Standardausführung**
Betrieb mit Maximaldrehzahl, mit externem 0-10V Signal oder über externes Potentiometer POT10K
E/A-Schalter

VRR315/702-EC-DS **Drehzahlstellung**
Drehzahlsteuerung mit Potentiometer am Ventilator angebaut, E/A-Schalter

VRR315/702-EC-ZS **Zeitsteuerung**
Steuergerät für Grund- und Bedarfslüftung
Zeitschaltuhr mit Tages-und Wochenprogramm
HAND/AUTO-Umschaltung

VRR315/702-EC-DR **Druckregelung**
mit Druckmeßsonde, Drucktransmitter und Druckregler
externe Ansteuerung eines zweiten Sollwertes
Start/Stop-Schalter, Hand-/Regelbetrieb

VRR315/702-EC-VR **Volumenstromregelung**
für Messblende (separat), mit Drucktransmitter und Volumenstromregler
externe Ansteuerung eines zweiten Sollwertes
Start/Stop-Schalter, Hand-/Regelbetrieb

HAUPTABMESSUNGEN

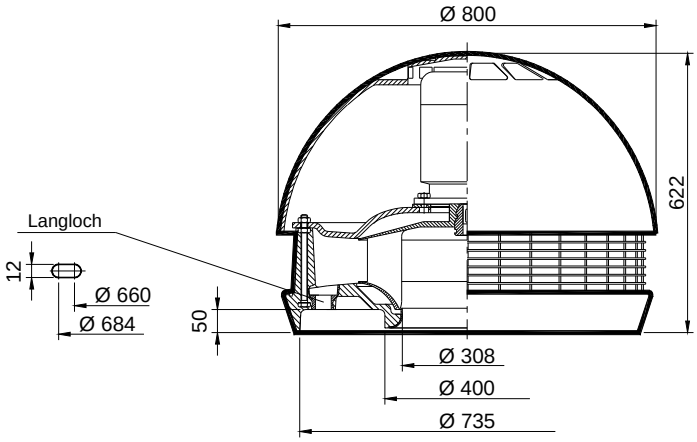

MOTOR / MOTORSCHUTZ

- elektronisch kommutierten Außenläufermotor (EC-Motor mit integriertem EC-Controller)
- Motorschutz im Motor integriert (Fehlermelderelais, schließen bei Fehler, max. 2A-250VAC)
- Eingang 0-10VDC
- Spannungsquelle 10V max. 50mA (für Potentiometer)
- EMV-Störaussendung gemäß EN 61000-6-3 (Wohnbereich)

LEISTUNGSDATEN

Ventilatortyp	Motorart	Dreh-zahl U/min	Nenn-strom A	Leistungs-aufnahme kW	Masse kg	L_{A3m} dB(A)	L_{WA} dB(A)	Oktavpegel $L_{WA\text{-}Okt}$ / dB(A) 63	125	250	500	1000	2000	4000	8000
	EC-Motor	800				50	68	49	58	60	62	63	57	48	39
VRR 315/702	Nennspannung:	1200			46,0	56	74	58	63	66	67	69	66	57	48
W2000-EC	3~400 V/50 Hz	1600	max.	max.		63	80	67	67	72	73	76	74	65	55
	IP 54	2000	4,89	3,012		68	85	72	72	77	78	81	79	70	59

L_{A3m} = A - bewerteter Schalldruckpegel in 3 m Entfernung

L_{WA} = A - bewerteter Schalleistungspegel im Kanal