Dachventilatoren mit EC-Motor
VRR200/702W1900-EC

DE WIT ventilatoren

MIETZSCH

LEISTUNGSSCHAUBILD

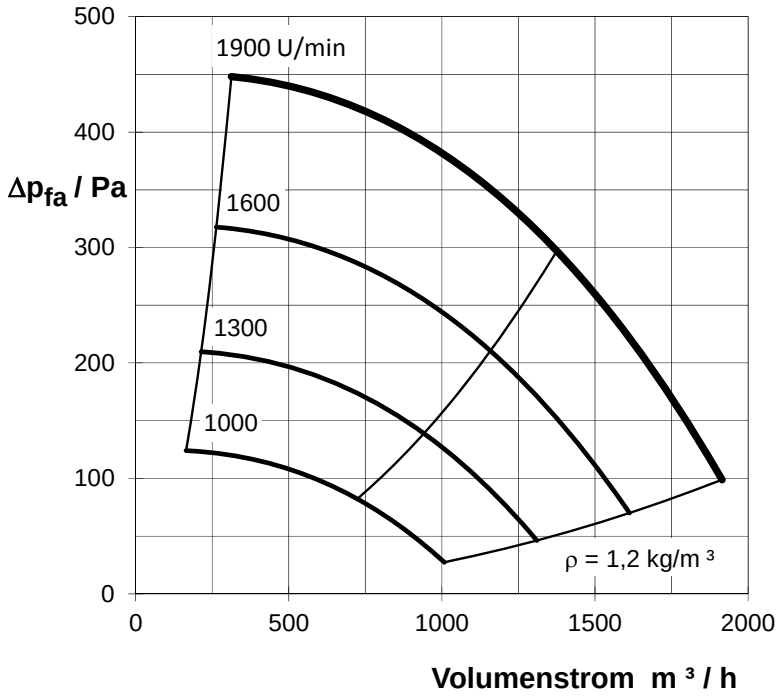

Arbeitsbereich

- Stabiler Betrieb im gesamten Kennlinienbereich
- Parallelschaltung ist möglich
- Der Ventilator kann außerhalb der angegebenen Kennlinie betrieben werden
- 100 % regelbar über in den Motor integrierten EC-Controller
- Zulässige Temperatur -30°C ... 40°C

Konstruktionsmerkmale

- Laufrad aus PPs - glasfaserverstärkt mit rückwärtsgekrümmten und profilierten Schaufeln
- Haube und Unterteil aus FCKW - freiem PUR – Strukturschaumstoff
- Motor schwingungsgedämpft gelagert und außerhalb des Förderstromes
- Stahlteile durch Kunststoffabdeckungen gegen Korrosion geschützt

AUSFÜHRUNGEN

VRR200/702-EC **Standardausführung**
Betrieb mit Maximaldrehzahl, mit externem 0-10V Signal oder über externes Potentiometer POT10K
E/A-Schalter

VRR200/702-EC-DS **Drehzahlstellung**
Drehzahlsteuerung mit Potentiometer am Ventilator angebaut, E/A-Schalter

VRR200/702-EC-ZS **Zeitsteuerung**
Steuergerät für Grund- und Bedarfslüftung
Zeitschaltuhr mit Tages-und Wochenprogramm
HAND/AUTO-Umschaltung

VRR200/702-EC-DR **Druckregelung**
mit Druckmeßsonde, Drucktransmitter und Druckregler
externe Ansteuerung eines zweiten Sollwertes
Start/Stop-Schalter, Hand-/Regelbetrieb

VRR200/702-EC-VR **Volumenstromregelung**
für Messblende (separat), mit Drucktransmitter und Volumenstromregler
externe Ansteuerung eines zweiten Sollwertes
Start/Stop-Schalter, Hand-/Regelbetrieb

HAUPTABMESSUNGEN

(Die Abmessungen sind identisch mit dem VRR 160/701)

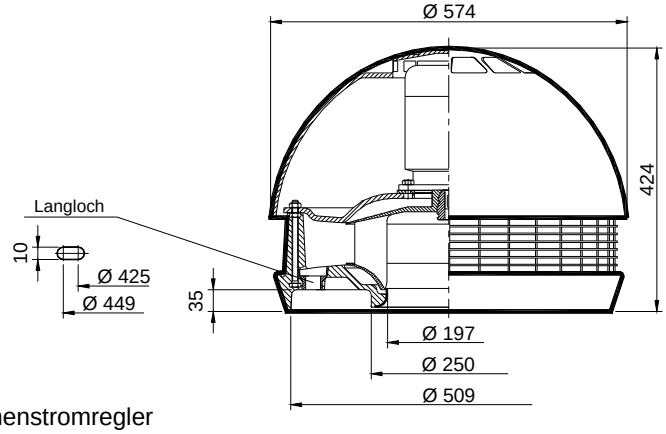

MOTOR / MOTORSCHUTZ

- elektronisch kommutierten Außenläufermotor (EC-Motor mit integriertem EC-Controller)
- Motorschutz im Motor integriert (Fehlermelderelais, schließen bei Fehler, max. 2A-250VAC)
- Eingang 0-10VDC
- Spannungsquelle 10V max. 50mA (für Potentiometer)
- EMV-Störaussendung gemäß EN 61000-6-3 (Wohnbereich)

LEISTUNGSDATEN

Ventilatortyp	Motorart	Dreh-zahl U/min	Nenn-strom A	Leistungs-aufnahme kW	Masse kg	L_{A3m} dB(A)	L_{WA} dB(A)	Oktavpegel $L_{WA\text{-}Okt}$ / dB(A) 63	125	250	500	1000	2000	4000	8000
VRR 200/702 W1900-EC	**EC-Motor** Nennspannung: 1~230 V/50 Hz IP 54	1000	max. 2,10	max. 0,419	15,0	42	59	41	49	53	56	51	46	38	31
		1300				47	64	42	54	56	61	58	51	45	33
		1600				51	58	45	57	60	65	62	56	50	37
		1900				55	72	50	61	64	69	66	61	56	42

L_{A3m} = A - bewerteter Schalldruckpegel in 3 m Entfernung

L_{WA} = A - bewerteter Schalleistungspegel im Kanal

Importeur DEWITventilatoren.nl

Dachventilatoren mit EC-Motor
VRR200/702W3000-EC

DE WIT ventilatoren

MIETZSCH

LEISTUNGSSCHAUBILD

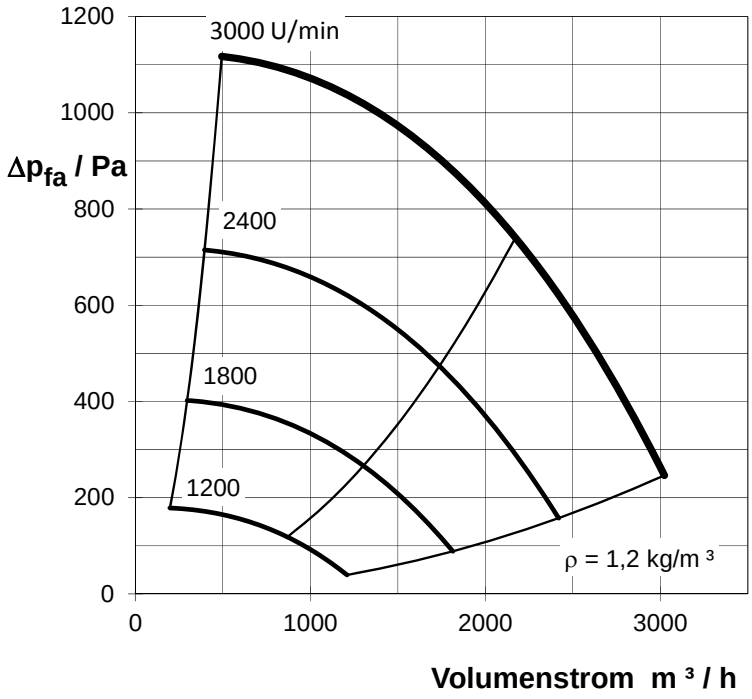

Arbeitsbereich

- Stabiler Betrieb im gesamten Kennlinienbereich
- Parallelschaltung ist möglich
- Der Ventilator kann außerhalb der angegebenen Kennlinie betrieben werden
- 100 % regelbar über in den Motor integrierten EC-Controller
- Zulässige Temperatur -30°C ... 40°C

Konstruktionsmerkmale

- Laufrad aus PPs - glasfaserverstärkt mit rückwärtsgekrümmten und profilierten Schaufeln
- Haube und Unterteil aus FCKW - freiem PUR – Strukturschaumstoff
- Motor schwingungsgedämpft gelagert und außerhalb des Förderstromes
- Stahlteile durch Kunststoffabdeckungen gegen Korrosion geschützt

AUSFÜHRUNGEN

VRR200/702-EC **Standardausführung**
Betrieb mit Maximaldrehzahl, mit externem 0-10V Signal oder über externes Potentiometer POT10K
E/A-Schalter

VRR200/702-EC-DS **Drehzahlstellung**
Drehzahlsteuerung mit Potentiometer am Ventilator angebaut, E/A-Schalter

VRR200/702-EC-ZS **Zeitsteuerung**
Steuergerät für Grund- und Bedarfslüftung
Zeitschaltuhr mit Tages-und Wochenprogramm
HAND/AUTO-Umschaltung

VRR200/702-EC-DR **Druckregelung**
mit Druckmeßsonde, Drucktransmitter und Druckregler
externe Ansteuerung eines zweiten Sollwertes
Start/Stop-Schalter, Hand-/Regelbetrieb

VRR200/702-EC-VR **Volumenstromregelung**
für Messblende (separat), mit Drucktransmitter und Volumenstromregler
externe Ansteuerung eines zweiten Sollwertes
Start/Stop-Schalter, Hand-/Regelbetrieb

HAUPTABMESSUNGEN

(Die Abmessungen sind identisch mit dem VRR 160/701)

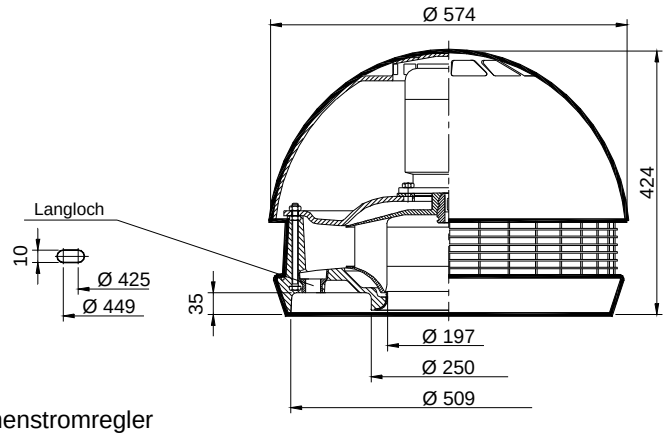

MOTOR / MOTORSCHUTZ

- elektronisch kommutierten Außenläufermotor (EC-Motor mit integriertem EC-Controller)
- Motorschutz im Motor integriert (Fehlermelderelais, schließen bei Fehler, max. 2A-250VAC)
- Eingang 0-10VDC
- Spannungsquelle 10V max. 50mA (für Potentiometer)
- EMV-Störaussendung gemäß EN 61000-6-3 (Wohnbereich)

LEISTUNGSDATEN

Ventilatortyp	Motorart	Dreh-zahl U/min	Nenn-strom A	Leistungs-aufnahme kW	Masse kg	L_{A3m} dB(A)	L_{WA} dB(A)	Oktavpegel $L_{WA\text{-}Okt}$ / dB(A) 63	125	250	500	1000	2000	4000	8000
VRR 200/702 W3000-EC	**EC-Motor** Nennspannung: 1~230 V/50 Hz IP 54	1200	max. 4,36	max. 0,810	18,0	45	62	41	52	55	59	55	49	42	32
		1800				54	71	48	60	63	68	65	59	55	41
		2400				60	78	56	67	71	73	71	68	65	50
		3000				65	83	61	71	76	77	76	74	73	57

L_{A3m} = A - bewerteter Schalldruckpegel in 3 m Entfernung

L_{WA} = A - bewerteter Schalleistungspegel im Kanal

Importeur DEWITventilatoren.nl