# Dachventilatoren mit EC-Motor
# VRR160/701W3000-EC

DE WIT ventilatoren

MIETZSCH

## LEISTUNGSSCHAUBILD

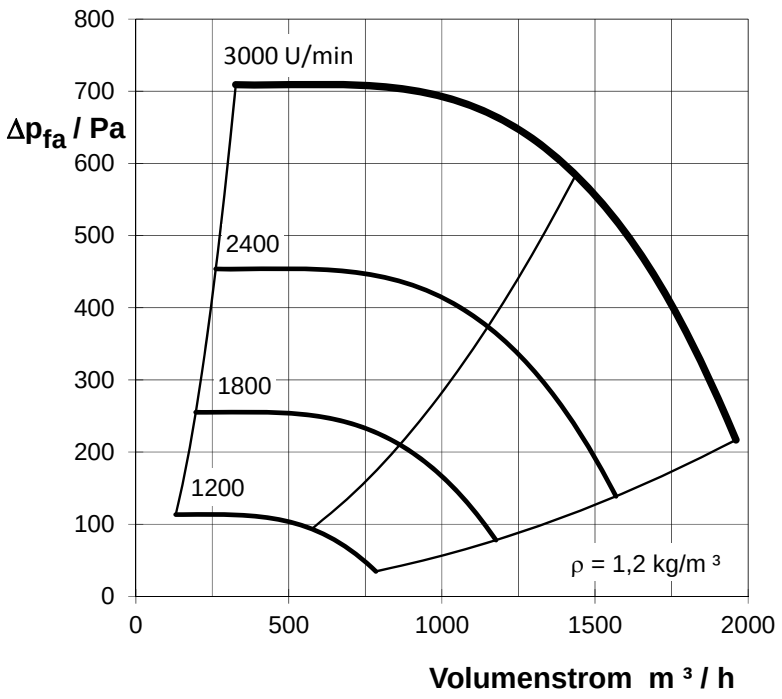


## Arbeitsbereich

- Stabiler Betrieb im gesamten Kennlinienbereich
- Parallelschaltung ist möglich
- Der Ventilator kann außerhalb der angegebenen Kennlinie betrieben werden
- 100 % regelbar über in den Motor integrierten EC-Controller
- Zulässige Temperatur -30°C ... 40°C

## Konstruktionsmerkmale

- Geschweißtes Laufrad aus PPs mit rückwärtsgekrümmten Schaufeln
- Haube und Unterteil aus FCKW - freiem PUR – Strukturschaumstoff
- Motor schwingungsgedämpft gelagert und außerhalb des Förderstromes
- Stahlteile durch Kunststoffabdeckungen gegen Korrosion geschützt

## AUSFÜHRUNGEN

**VRR160/701-EC** **Standardausführung**
Betrieb mit Maximaldrehzahl, mit externem 0-10V Signal oder über externes Potentiometer POT10K
E/A-Schalter

**VRR160/701-EC-DS** **Drehzahlstellung**
Drehzahlsteuerung mit Potentiometer am Ventilator angebaut, E/A-Schalter

**VRR160/701-EC-ZS** **Zeitsteuerung**
Steuergerät für Grund- und Bedarfslüftung
Zeitschaltuhr mit Tages-und Wochenprogramm
HAND/AUTO-Umschaltung

**VRR160/701-EC-DR** **Druckregelung**
mit Druckmeßsonde, Drucktransmitter und Druckregler
externe Ansteuerung eines zweiten Sollwertes
Start/Stop-Schalter, Hand-/Regelbetrieb

**VRR160/701-EC-VR** **Volumenstromregelung**
für Messblende (separat), mit Drucktransmitter und Volumenstromregler
externe Ansteuerung eines zweiten Sollwertes
Start/Stop-Schalter, Hand-/Regelbetrieb

## HAUPTABMESSUNGEN

(Die Abmessungen sind identisch mit dem VRR 200/702)

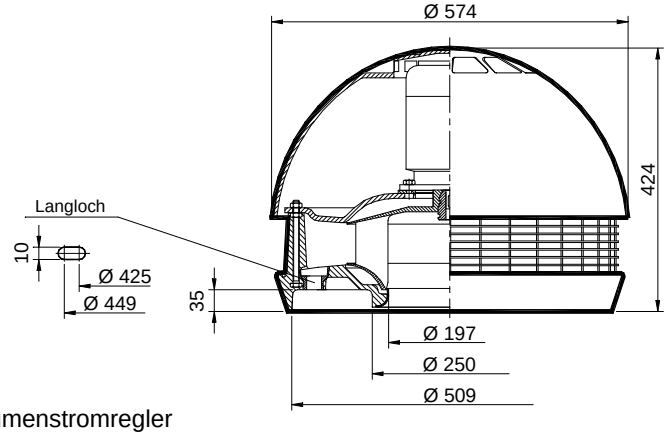


## MOTOR / MOTORSCHUTZ

- elektronisch kommutierten Außenläufermotor (EC-Motor mit integriertem EC-Controller)
- Motorschutz im Motor integriert (Fehlermelderelais, schließen bei Fehler, max. 2A-250VAC)
- Eingang 0-10VDC
- Spannungsquelle 10V max. 50mA (für Potentiometer)
- EMV-Störaussendung gemäß EN 61000-6-3 (Wohnbereich)

## LEISTUNGSDATEN

| Ventilatortyp | Motorart | Dreh-zahl U/min | Nenn-strom A | Leistungs-aufnahme kW | Masse kg | $L_{A3m}$ dB(A) | $L_{WA}$ dB(A) | Oktavpegel $L_{WA\text{-}Okt}$ / dB(A) 63 | 125 | 250 | 500 | 1000 | 2000 | 4000 | 8000 |
|---|---|---|---|---|---|---|---|---|---|---|---|---|---|---|---|
| | **EC-Motor** | 1200 | | | | 38 | 56 | 34 | 49 | 47 | 52 | 50 | 44 | 36 | 24 |
| VRR 160/701 | Nennspannung: | 1800 | | | 19,1 | 47 | 64 | 41 | 57 | 55 | 60 | 58 | 53 | 48 | 32 |
| W3000-EC | 3~400 V/50 Hz | 2400 | max. | max. | | 53 | 71 | 50 | 63 | 63 | 67 | 64 | 61 | 59 | 43 |
| | IP 54 | 3000 | 2,20 | 1,335 | | 58 | 76 | 57 | 67 | 69 | 72 | 68 | 67 | 68 | 52 |

$L_{A3m}$ = A - bewerteter Schalldruckpegel in 3 m Entfernung

$L_{WA}$ = A - bewerteter Schalleistungspegel im Kanal