NICOTRA Gebhardt

DE WIT ventilatoren

Order: 10

specificatie van Ventilator: RGA 31-3540-4X-3G

Dak afzuigventilatoren Gebhardt ergovent
Ventilator in explosieveilige uitvoering vlgs. EU-regelgeving 2014 / 34 / EU (ATEX). Categorie 3G (II3G c IIB T3) ubic behuizing van verzinkt plaatstaal Stijlvolle kap gemaakt van metaal. Basisframe van gegalvaniseerd plaatstaal voor montage aan opstaande, projecteren goed voorbij de opstaande om waterdicht te verhogen. Flens aansluiting bij intake acc. DIN 24.155-2 Bescherming rooster bij ontslag Hoge prestaties centrifugale waaier met achterwaarts gekromde schoepen, aangebracht op de rotor van een ingebouwde motor. Onderhoud motor vrij, trillingen geïsoleerd en volledig beschermd door PTC Toerental afhankelijk van spanning variatie via transformator (Min. spanning 115 V) Prestaties in Nauwkeurigheid klasse 2 volgens DIN 24166

NICOTRA Gebhardt

DE WIT ventilatoren

Specificaties voor de ventilator volgens ATEX: VALN

ErP-richtlijn 1253/2014 niet van toepassing

beschrijving	Waarde	Dimensie
Opgegeven werkpunt		
Is - werkpunt		
Montage op DIN 24163 deel 1	A	
Referentie (Rho 1)	1,15	kg/m³
Temperatuur van het medium (t)	20	C
fan gewicht	27	kg
Nominale gegevens		
Fase spanning frequentie	3~400 D-50	V-Hz
Aantal polen	4	
Nominale motorsnelheid (n N </ sub>)	1290	min^{-1}
Nominale motorstroom (I N </ sub>)	0,92	A
Begrenzing		
max. Stroomverbruik (P 1max </ sub>)	0,49	kW
Max. Ventilatorsnelheid (n Vmax </ sub>)	1500	min^{-1}
Max. Werkfrequentie (f max </ sub>)	50	Hz
Temperatuurbereik levering medium (t min </ sub> ... t max </ sub>)	-20...40	C

NICOTRA Gebhardt

DE WIT ventilatoren

Kenmerkend voor de ventilator @ @ RGA 31-3540-4X-3G

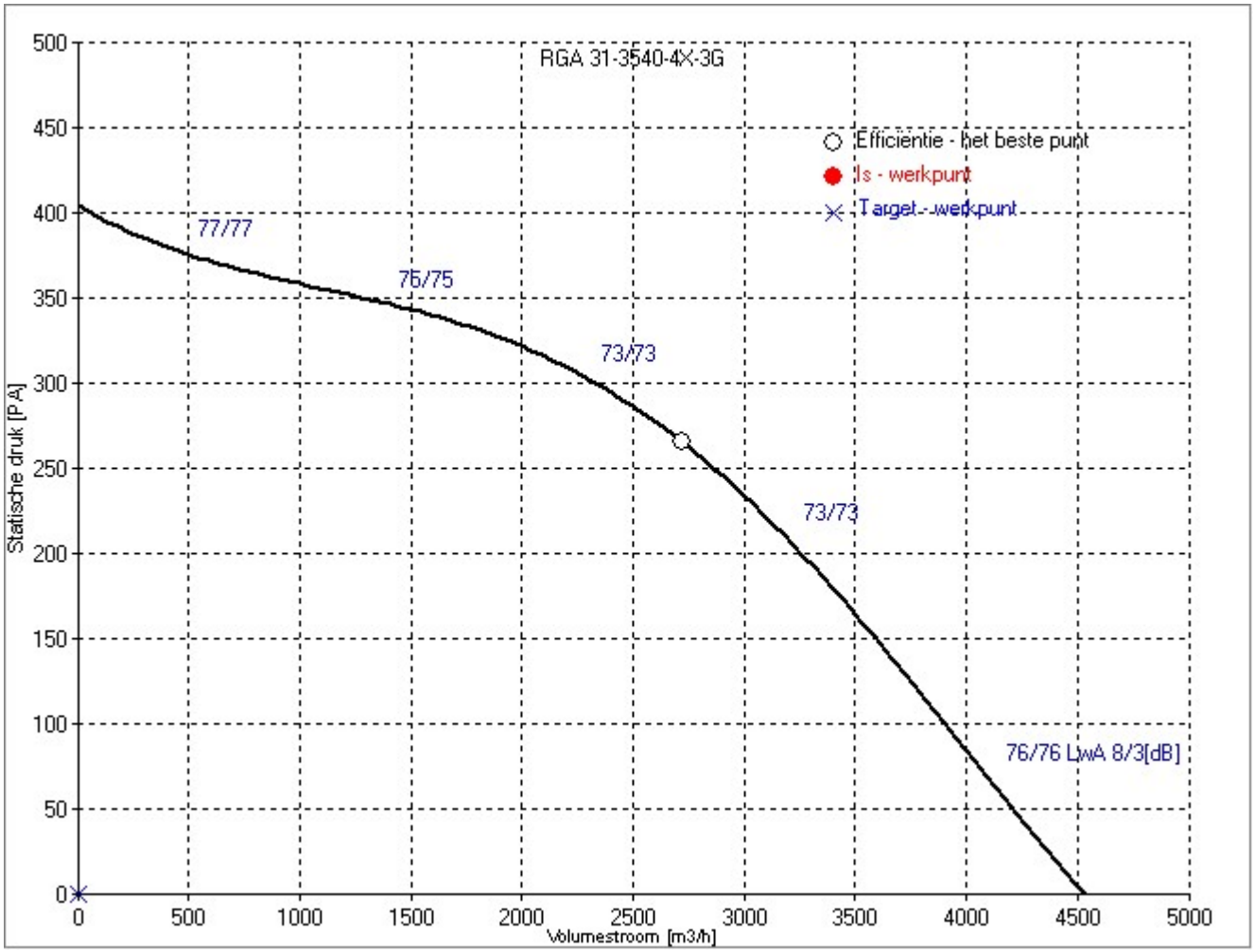

NICOTRA Gebhardt

DE WIT ventilatoren

de ventilator @ @ RGA 31-3540-4X-3G

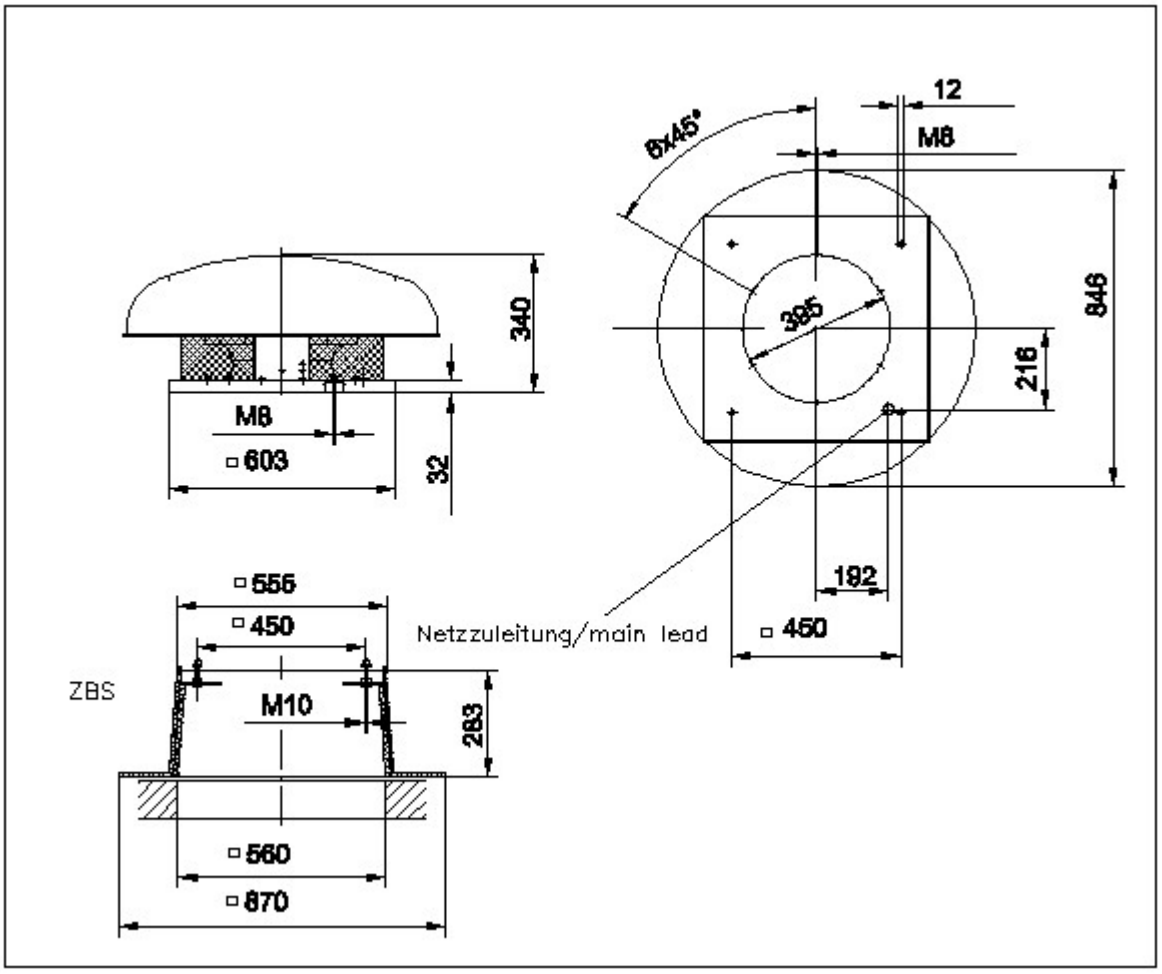

Draairichting:	RD
positie:	90

NICOTRA Gebhardt

DE WIT ventilatoren

Order: 10

specificatie van Ventilator: RGA 31-3540-6X-3G

Dak afzuigventilatoren Gebhardt ergovent
Ventilator in explosieveilige uitvoering vlgs. EU-regelgeving 2014 / 34 / EU (ATEX). Categorie 3G (II3G c IIB T3) ubic behuizing van verzinkt plaatstaal Stijlvolle kap gemaakt van metaal. Basisframe van gegalvaniseerd plaatstaal voor montage aan opstaande, projecteren goed voorbij de opstaande om waterdicht te verhogen. Flens aansluiting bij intake acc. DIN 24.155-2 Bescherming rooster bij ontslag Hoge prestaties centrifugale waaier met achterwaarts gekromde schoepen, aangebracht op de rotor van een ingebouwde motor. Onderhoud motor vrij, trillingen geïsoleerd en volledig beschermd door PTC Toerental afhankelijk van spanning variatie via transformator (Min. spanning 115 V) Prestaties in Nauwkeurigheid klasse 2 volgens DIN 24166

NICOTRA Gebhardt

DE WIT ventilatoren

Specificaties voor de ventilator volgens ATEX: VALN

ErP-richtlijn 1253/2014 niet van toepassing

beschrijving	Waarde	Dimensie
Opgegeven werkpunt		
Is - werkpunt		
Montage op DIN 24163 deel 1	A	
Referentie (Rho 1)	1,15	kg/m³
Temperatuur van het medium (t)	20	C
fan gewicht	27	kg
Nominale gegevens		
Fase spanning frequentie	3~400 D-50	V-Hz
Aantal polen	6	
Nominale motorsnelheid (n N </ sub>)	960	min^{-1}
Nominale motorstroom (I N </ sub>)	0,91	A
Begrenzing		
max. Stroomverbruik (P 1max </ sub>)	0,25	kW
Max. Ventilatorsnelheid (n Vmax </ sub>)	1000	min^{-1}
Max. Werkfrequentie (f max </ sub>)	50	Hz
Temperatuurbereik levering medium (t min </ sub> ... t max </ sub>)	-20...40	C

NICOTRA Gebhardt

DE WIT ventilatoren

Kenmerkend voor de ventilator @ @ RGA 31-3540-6X-3G

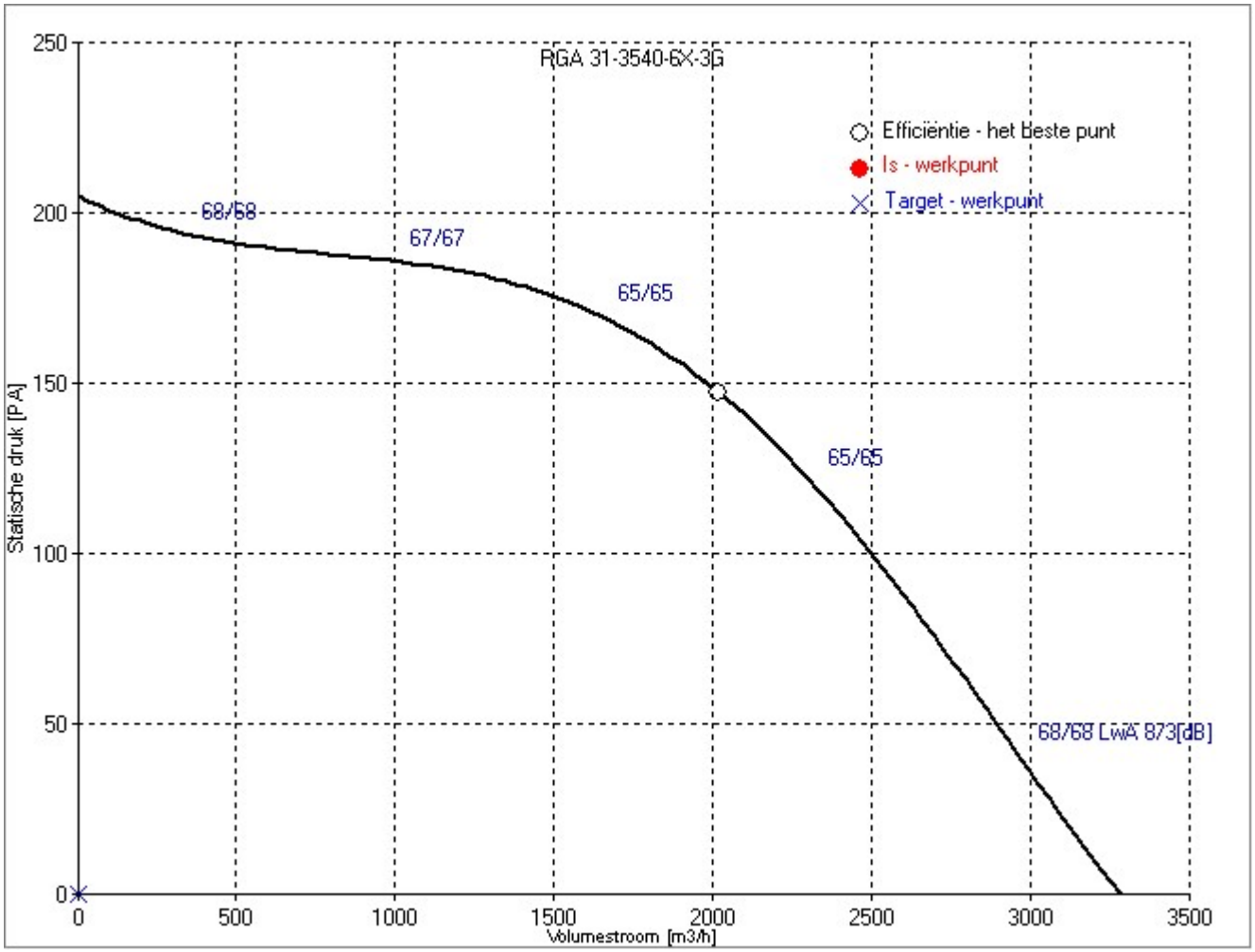

NICOTRA Gebhardt

DE WIT ventilatoren

de ventilator @ @ RGA 31-3540-6X-3G

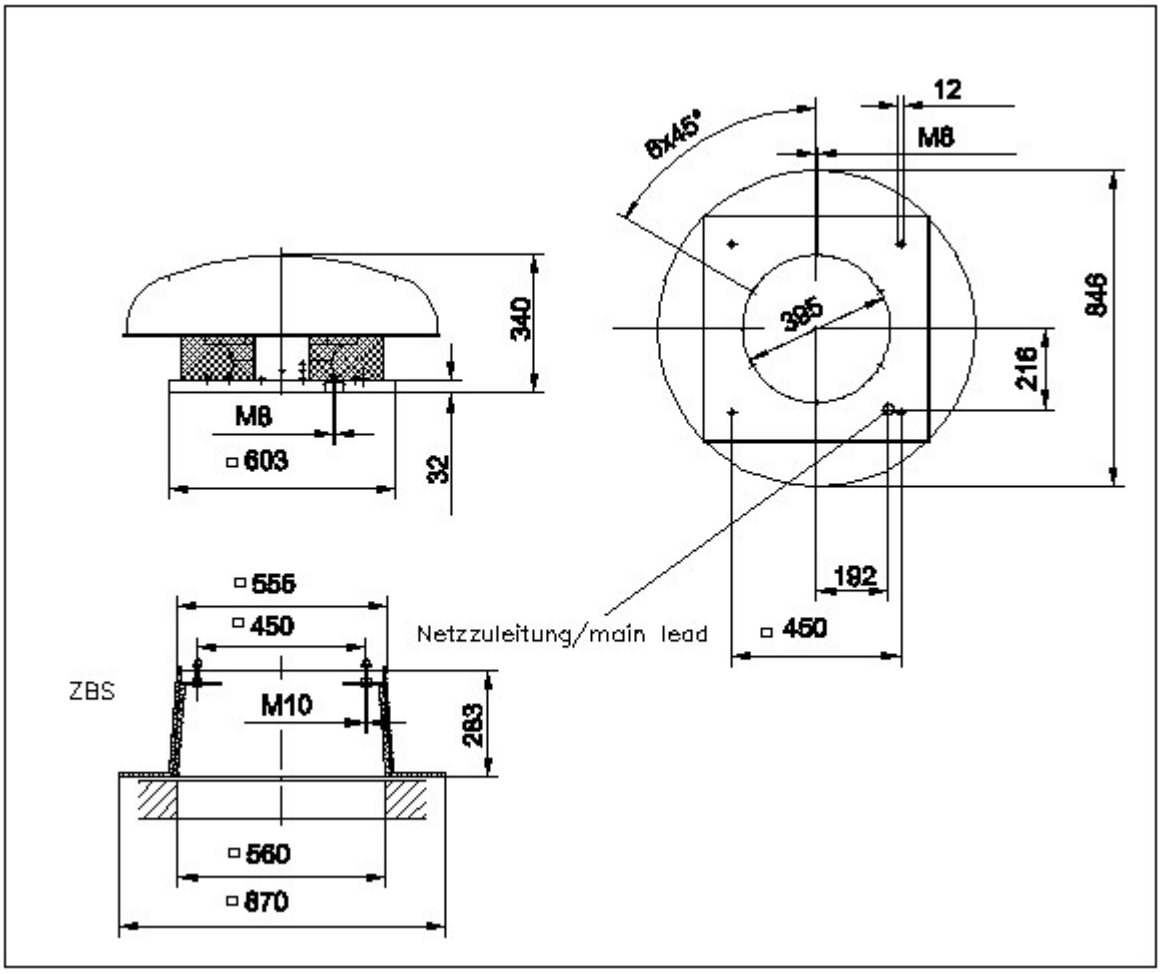

Draairichting:	RD
positie:	90